圧力型PBタイプ 受注生産品

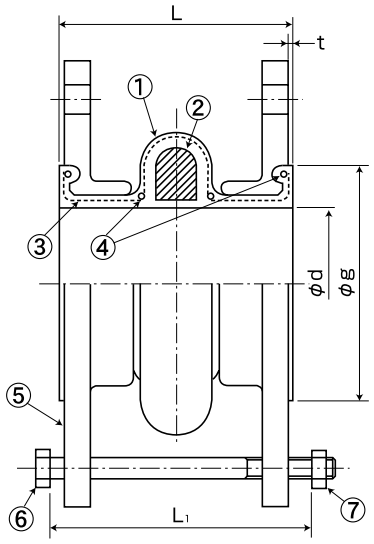

①本体ゴム（EPDM）
②スポンジコアー
③補強繊維（合成繊維）
④補強鋼線
⑤フランジ
⑥コントロールユニット
⑦Uナット

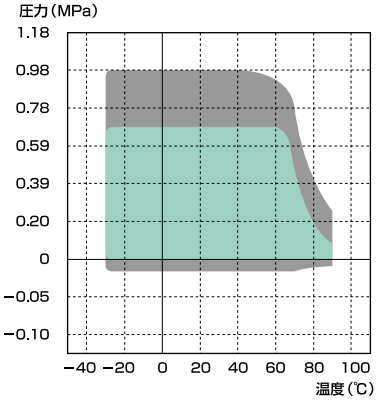

複合変位量が50%以内のとき適用される使用範囲

複合変位量が50%超えたとき適用される使用範囲

使用圧力：0.98MPa（10kgf/cm²）以下
負　　圧：−0.01MPa（−0.1kgf/cm²）以上
使用温度：−30℃～+90℃（冷温水）
●最高使用圧力、最高使用温度が使用範囲内であることを確認の上で、ご使用ください。

標準寸法および許容変位量

呼び径	本体寸法				許容変位量				取付け時許容変位量				重量	コントロールユニットセット寸法			
	φd (mm)	φg (mm)	L (mm)	t (mm)	伸長 (mm)	圧縮 (mm)	偏心 (mm)	偏角 (°)	伸長 (mm)	圧縮 (mm)	偏心 (mm)	偏角 (°)	参考値 (kg)	使用ボルト	L_1 (mm)	L_2 (mm)	ユニット装備数
40	37	83	140	3.0	5	5	5	10	2	2	2	3	2.1	M-12	139	-	2
50	49	98	145	3.0	5	5	7	10	2	2	3	3	2.5	M-12	144	-	2
65	62	118	150	3.0	8	8	8	10	3	3	3	3	3.4	M-12	152	-	2
80	73	127	155	6.0	8	8	8	10	3	3	3	3	3.8	M-12	151	-	2
100	98	153	175	6.0	8	8	10	8	3	3	4	2	4.6	M-14	171	-	2
125	125	183	190	6.0	10	10	12	8	4	4	4	2	6.7	M-14	188	-	2
150	150	215	200	6.0	10	10	13	5	4	4	4	2	8.7	M-16	198	-	2
200	200	265	205	6.0	10	10	13	5	4	4	4	2	11.1	M-16	203	-	2
250	250	324	215	6.0	10	10	13	3	4	4	4	1	17.2	M-20	213	-	2
300	300	370	215	6.0	10	10	13	3	4	4	4	1	19.2	M-20	213	-	2
350	350	415	310	6.0	10	10	13	3	4	4	4	1	31.3	M-20	308	-	3

●重量は、AC7A、JIS10Kフランジ装着の場合を示します。
●取り付け時寸法許容値は、許容変位量に含まれます。（許容変位量＝取付け時変位量＋稼動による変位量）

■製品の特長

①Pタイプのアーチ部内側にスポンジコアを埋め込み内面をストレート化、液溜りを防止。
②ルーズフランジ採用のため取り付け作業性に優れる。

■製品の用途

①工場設備汎用ポンプ・ブロワー等の防振、耐熱樹脂配管の伸縮吸収。

■取り扱い上の注意

●当製品は油・溶剤用にはご使用になれません。
●当製品は給湯用およびプール水循環系配管にはご使用になれません。内面PTFE製のPFタイプを推奨します。
※仕様・構造等は改良のため、予告なしに変更する場合があります。

PB350